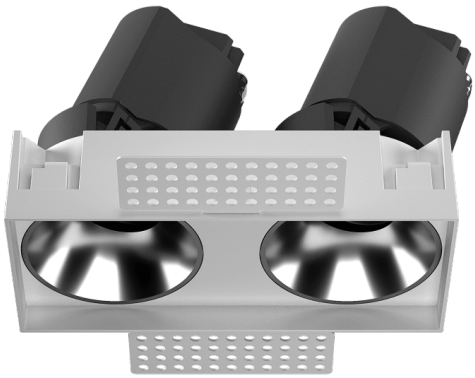

ZENITH IP65SX2 Smart Trimless

Code article	**86.D287.0319.02**
Type de produit	**Indoor**
Catégorie	**Downlights**
Famille	**ZENITH**
Sous-famille	**ZENITH IP65SX2 Smart Trimless**
Pictograms	

Dimensions	
Product dimensions (mm)	**116X55xH75mm**

Dessin techniqe

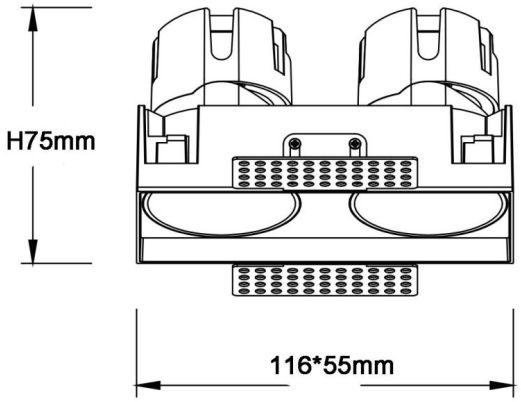

Produit	
Puissance système (W)	**2X7**
Flux lumineux utile (lm)	**2X560**
Efficacité lumineuse (lm/W)	**80**
Angle de faisceau	**12**
Durée de vie	**50000 h L80B10**
IP	**65**
U. G. R	**19**
Équipement	**DALI wireless Casamby**
Température de couleur (K)	**3000**
Uniformité chromatique (SDCM)	**SDCM3**
CRI	**90**